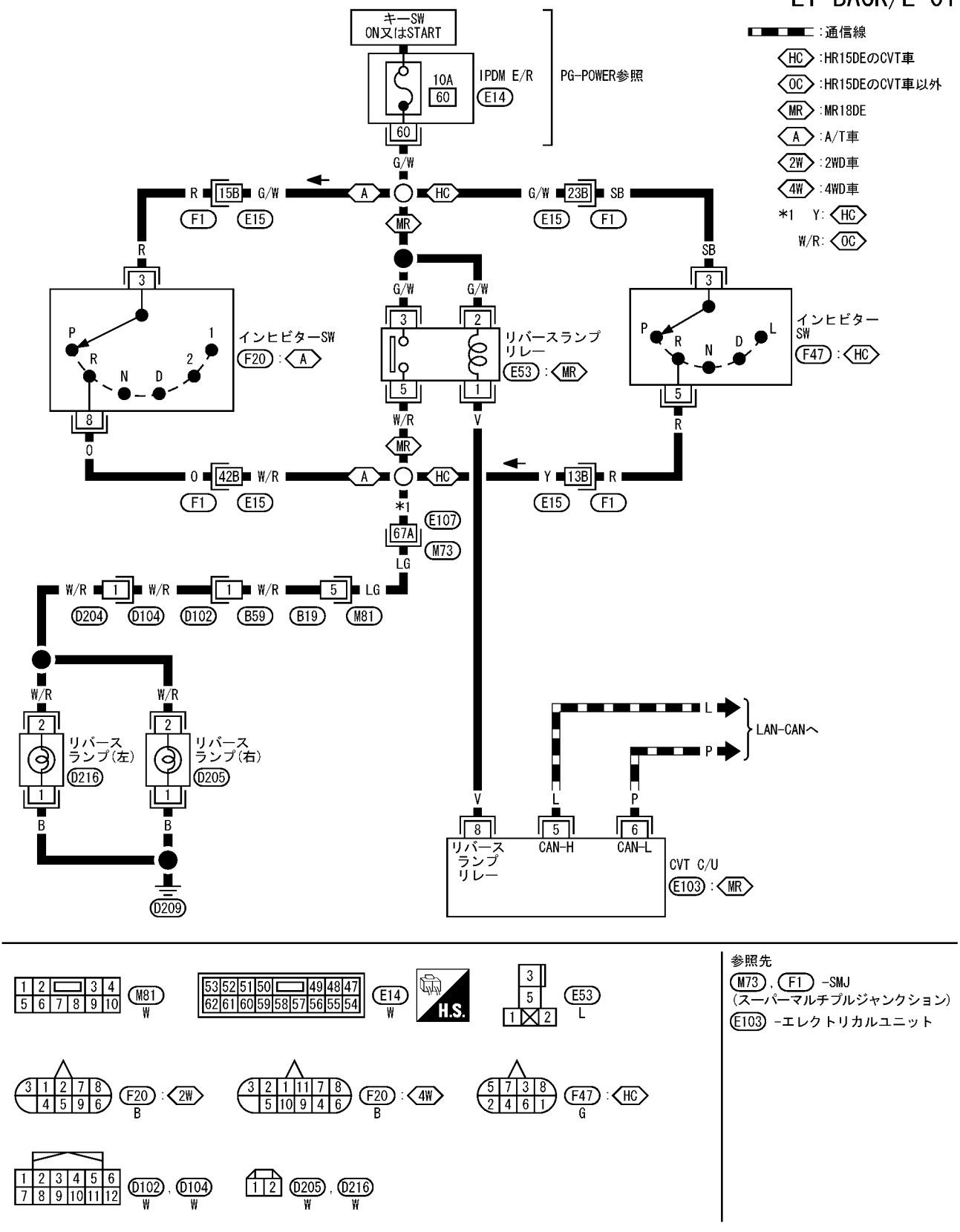

参照先

M73 , F1 -SMJ
(スーパーマルチプルジャンクション)

E103 -エレクトリカルユニット