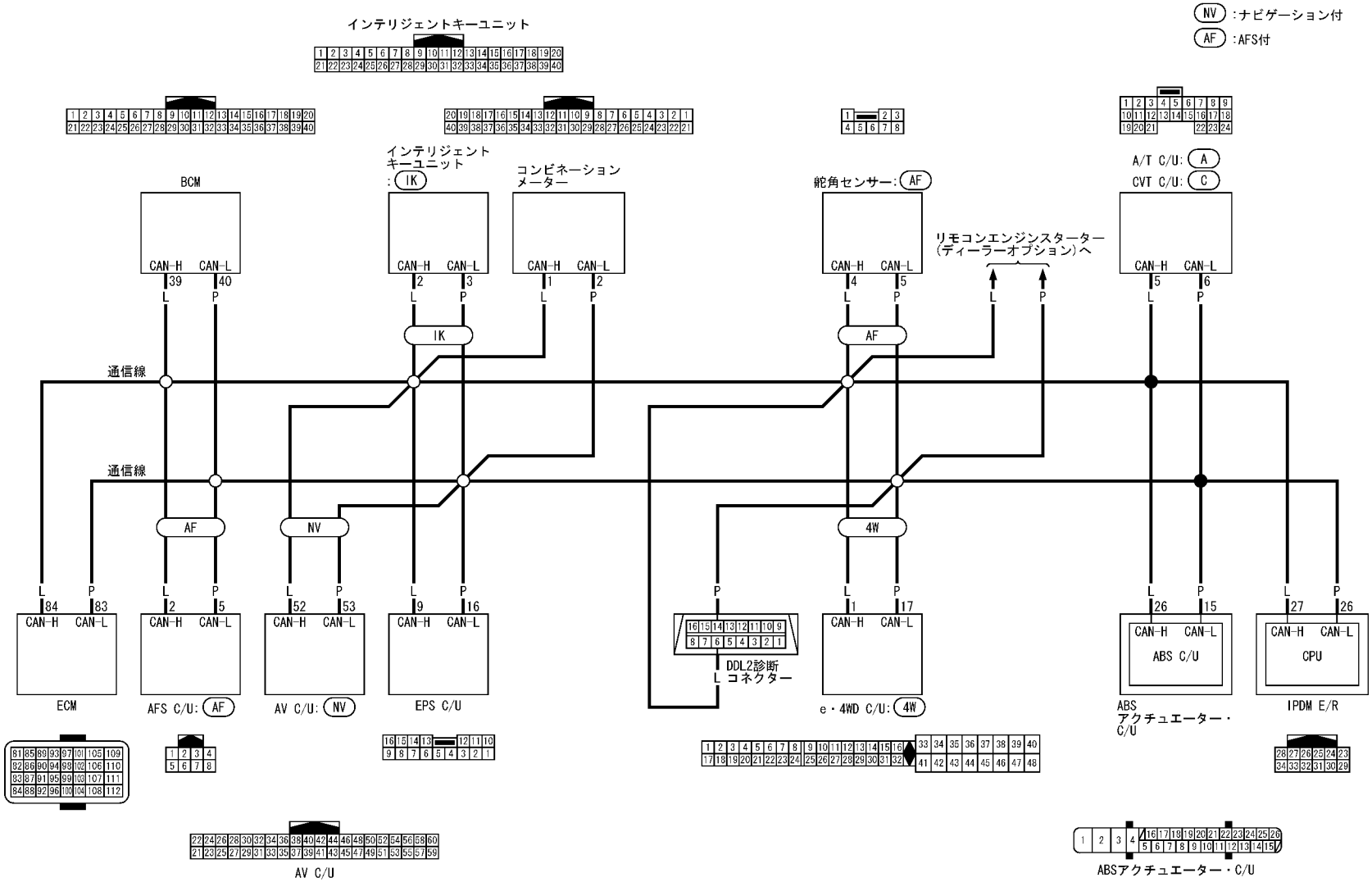
A :A/T車
C :CVT車
4W :4WD車
IK :インテリジェントキー付
NV :ナビゲーション付
AF :AFS付
インテリジェントキーユニット
BCM
インテリジェントキーユニット :IK
コンビネーションメーター
舵角センサー:AF
A/T C/U: A
CVT C/U: C
リモコンエンジンスターター(ディーラーオプション)へ
CAN-H CAN-L
通信線
ECM
AFS C/U: AF
AV C/U: NV
EPS C/U
DDL2診断コネクター
e・4WD C/U: 4W
ABS C/U
ABS アクチュエーター・C/U
CPU
IPDM E/R
AV C/U
ABSアクチュエーター・C/U