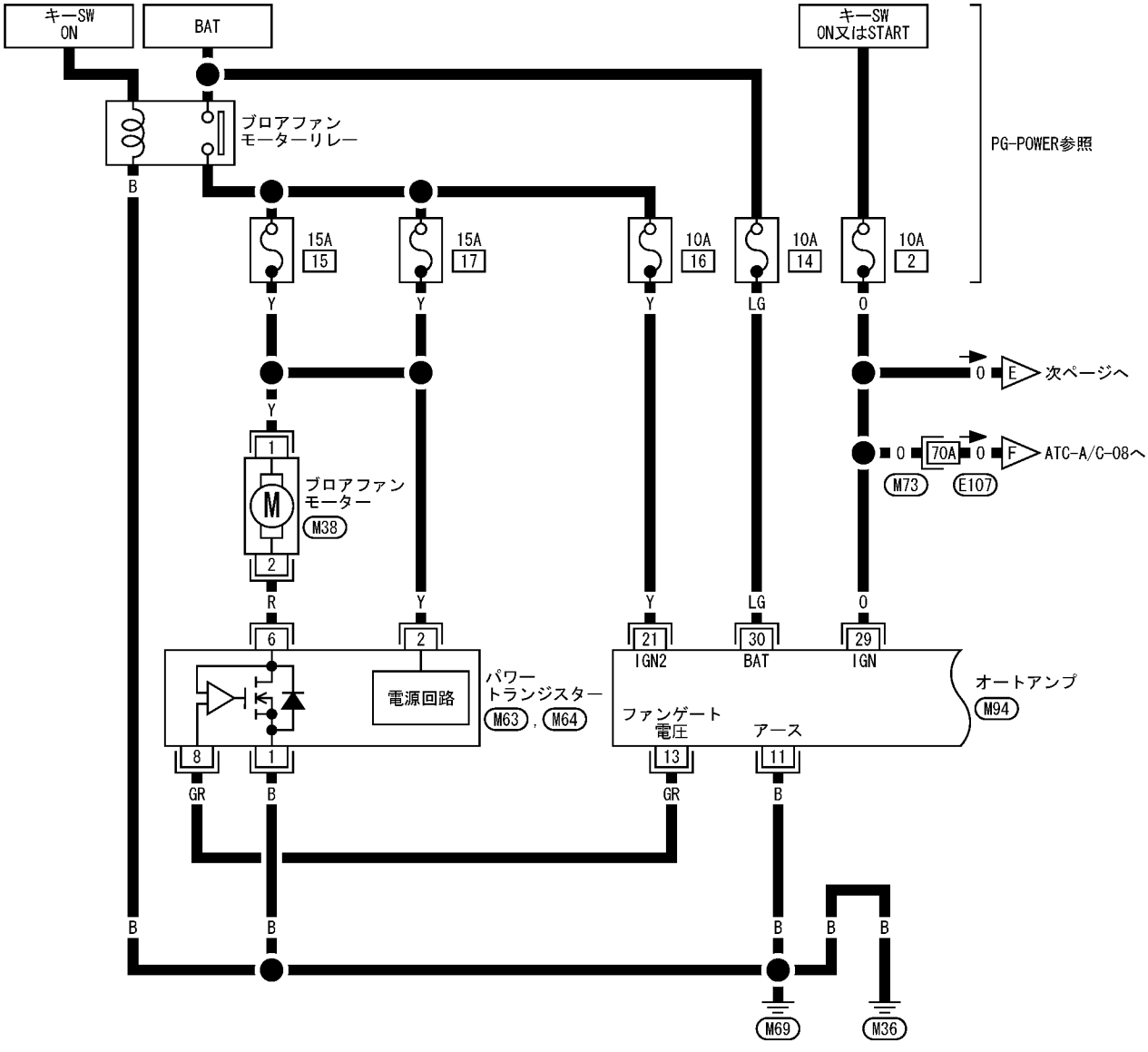

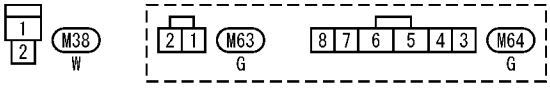

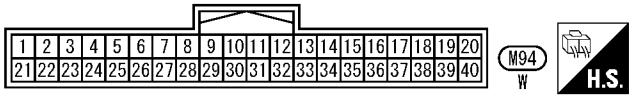

参照先

M73 -SMJ
(スーパーマルチプルジャンクション)