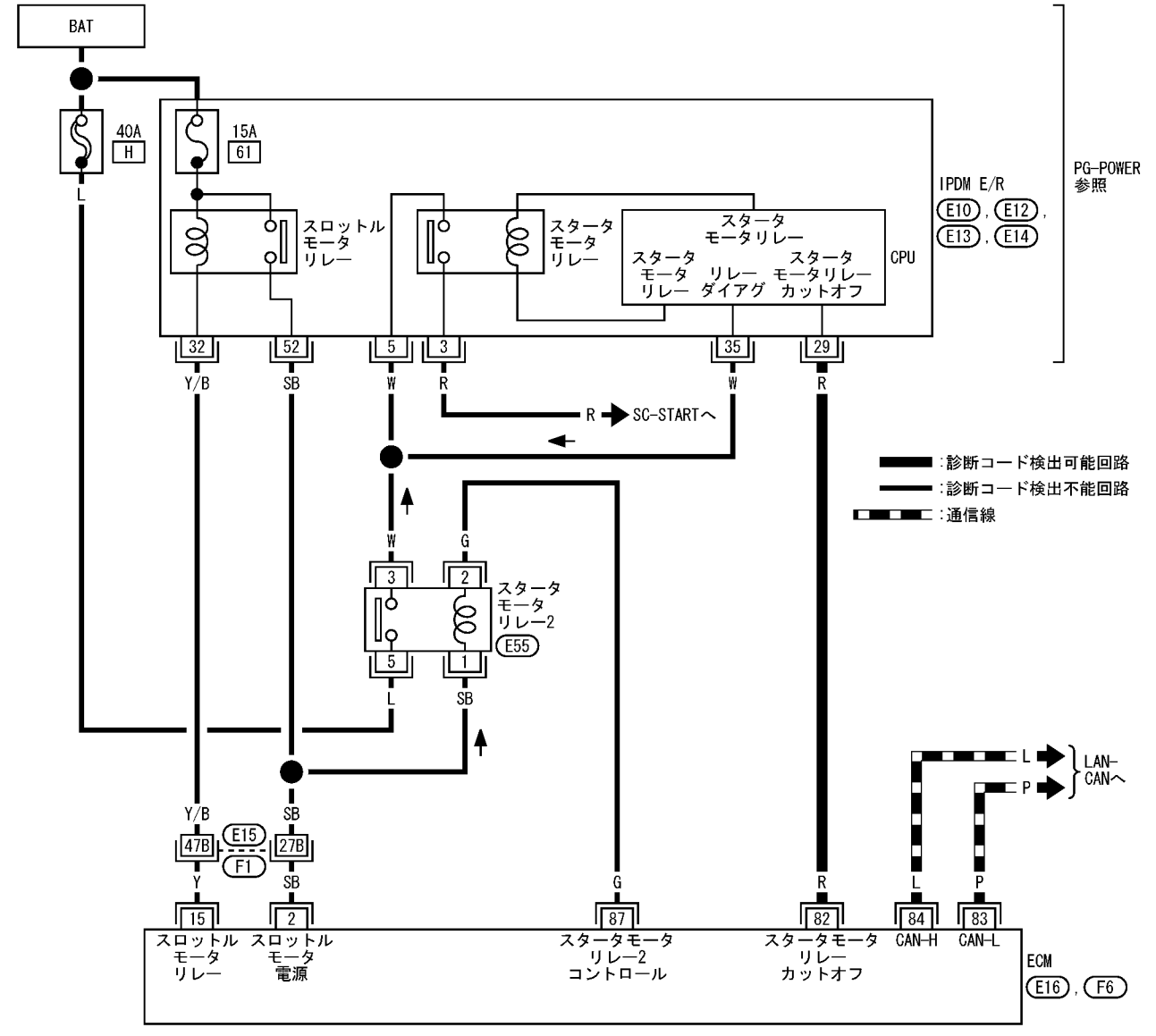

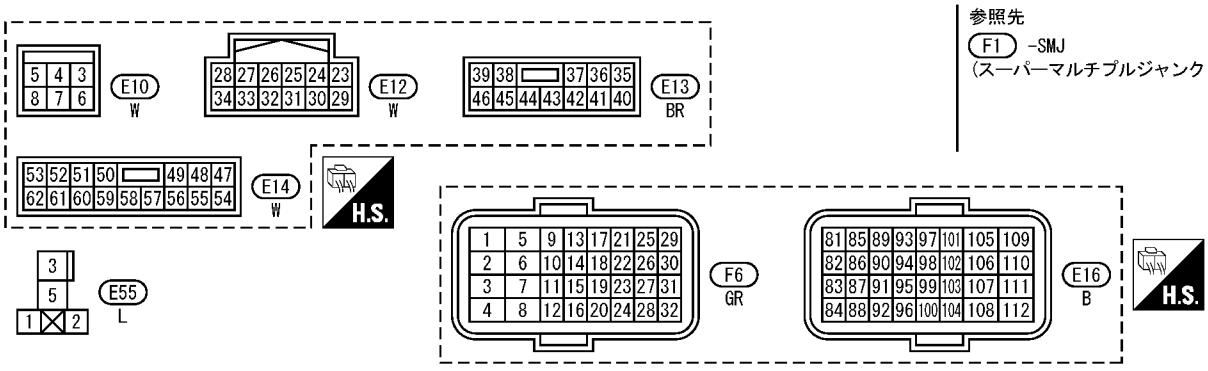

参照先

F1 -SMJ
(スーパーマルチプルジャンクション)