:診断コード検出可能回路
:診断コード検出不能回路

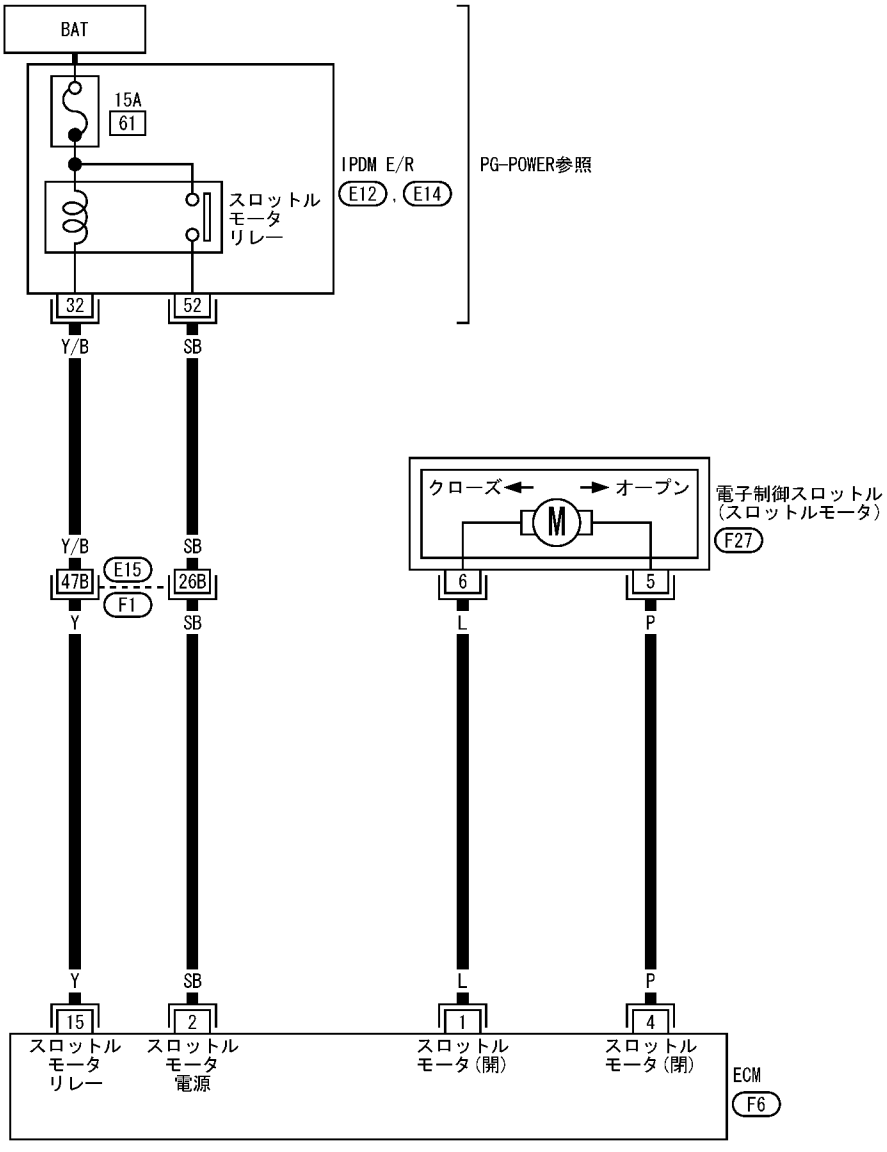


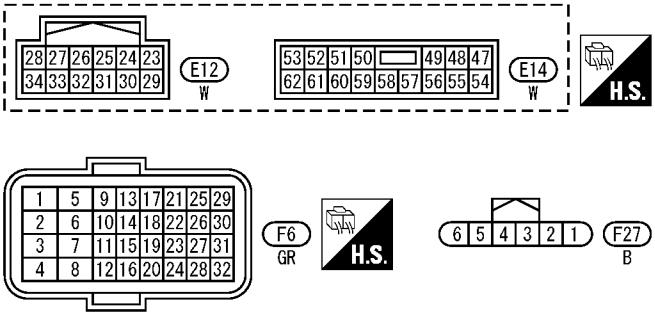


参照先

F1 -SMJ
(スーパーマルチプルジャンクション)