:診断コード検出可能回路
:診断コード検出不能回路

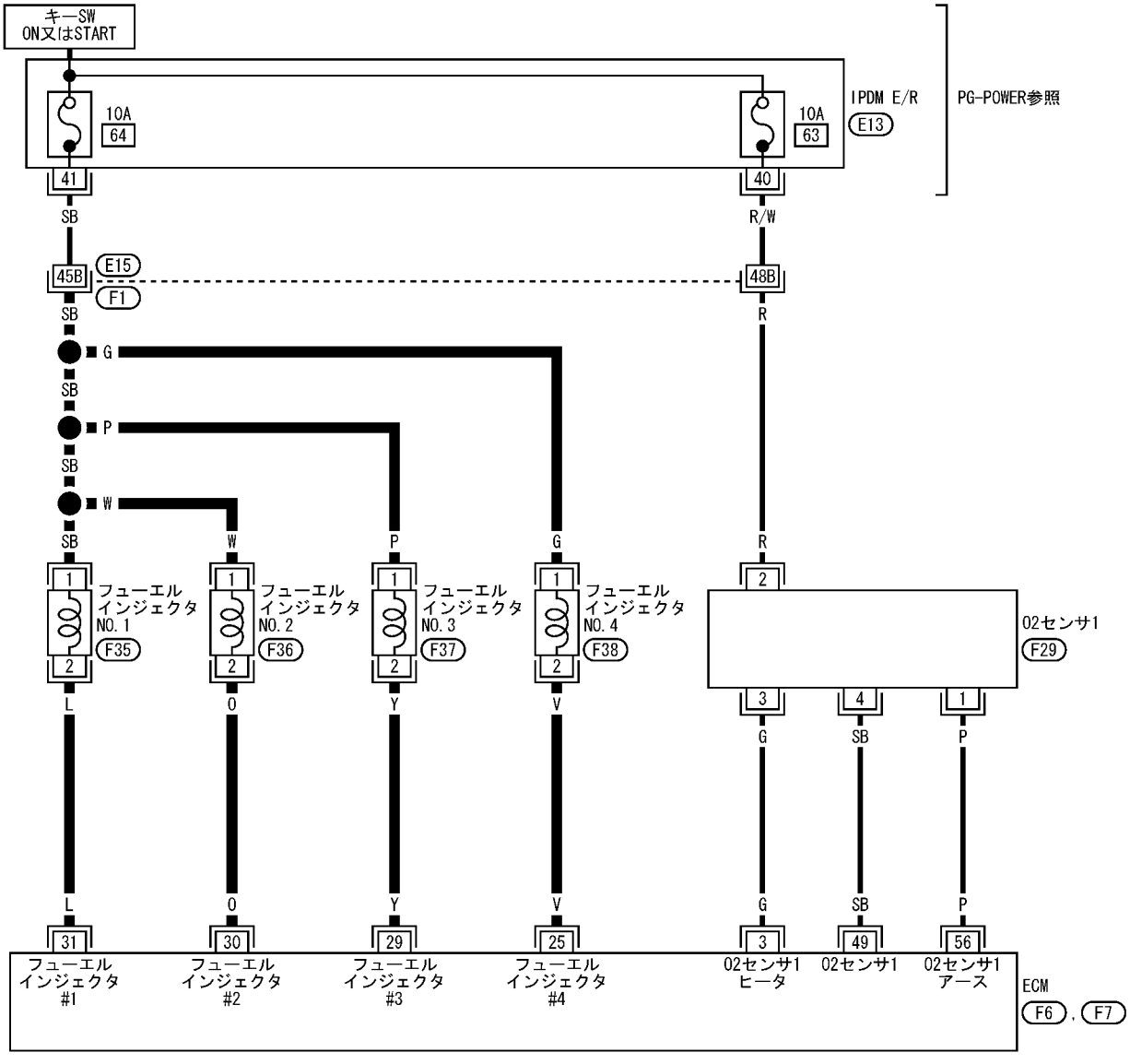

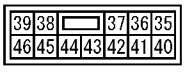

E13
BR

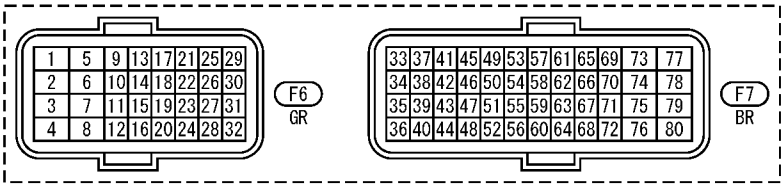

F6
GR

F7
BR

F29
B

F35, F36, F37, F38
GR GR GR GR

参照先
F1 -SMJ
(スーパーマルチプルジャンクション)