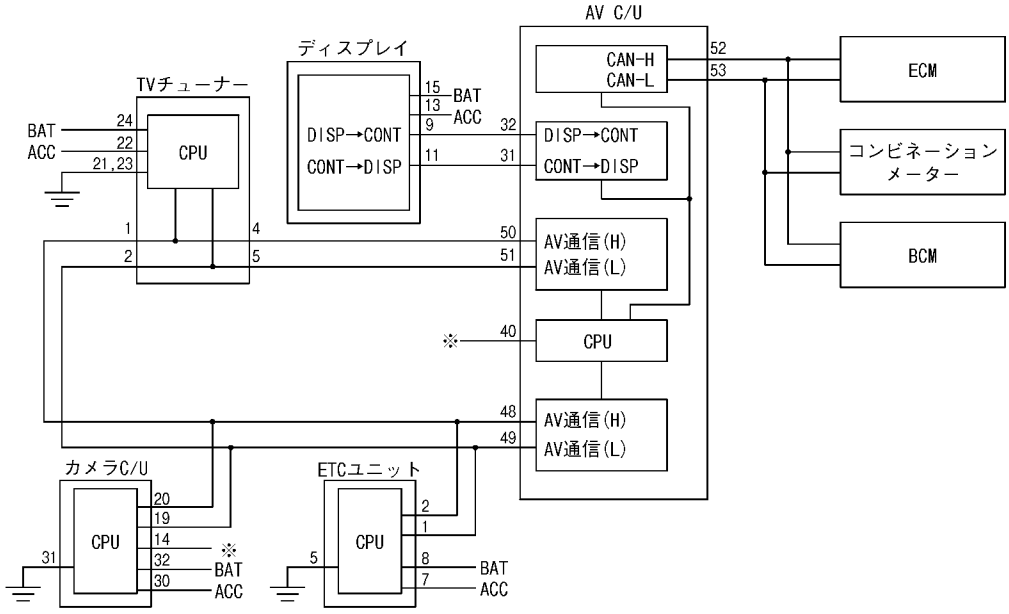

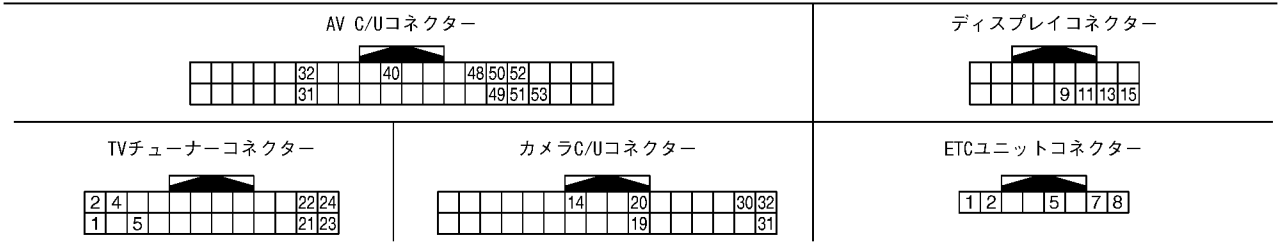
※：バックビューカメラ接続識別信号